2019年度　関東連盟　第43回　秋季大会　決勝トーナメント

2019/11/4

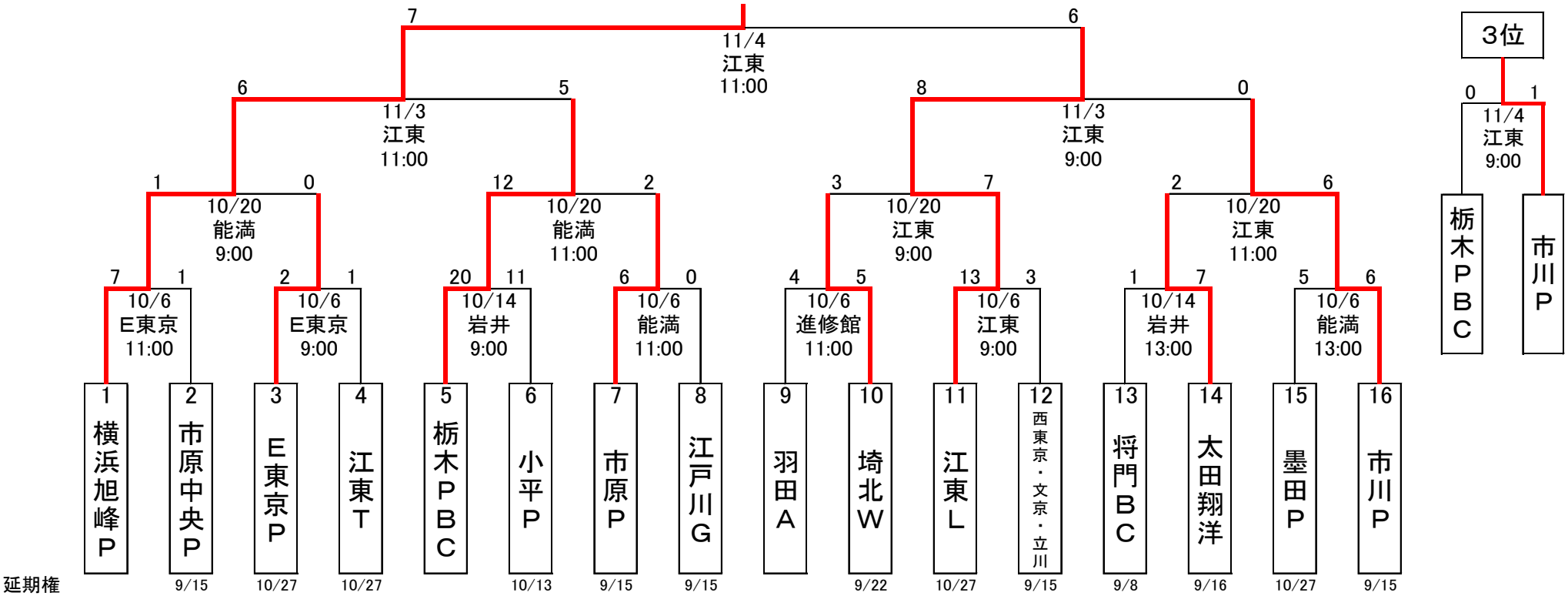

延期権

最優秀選手賞：稲原　湊登（横浜旭峰Ｐ）
優秀選手賞　：舟橋　立葉（江東Ｌ）
敢闘賞　　：大石　和輝（江東Ｌ）

韓　最優秀投手賞：小林　理瑛（横浜旭峰Ｐ）
殊勲賞　　：櫻井　遥（横浜旭峰Ｐ）
敢闘賞　　：加藤　遼人（市川Ｐ）